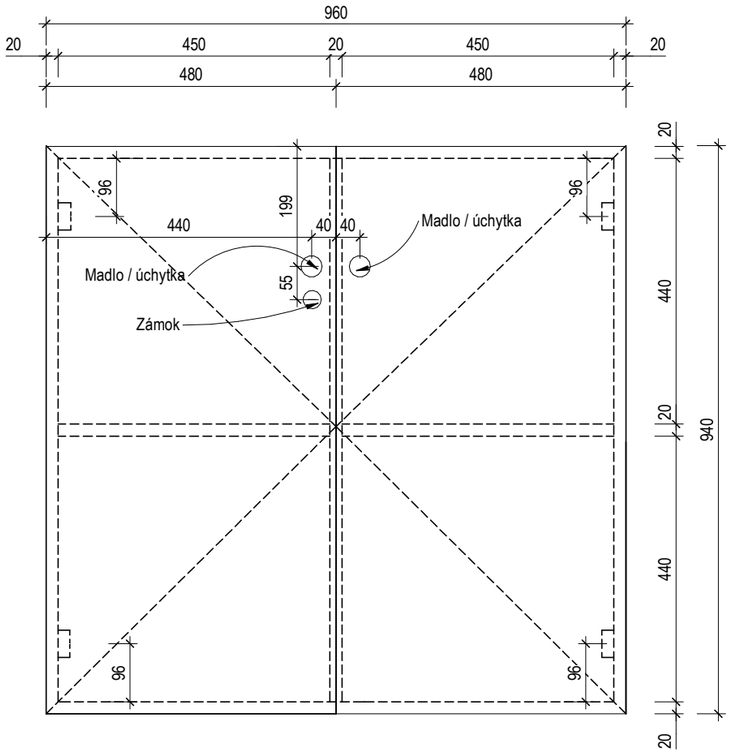

ČELNÝ POHĽAD

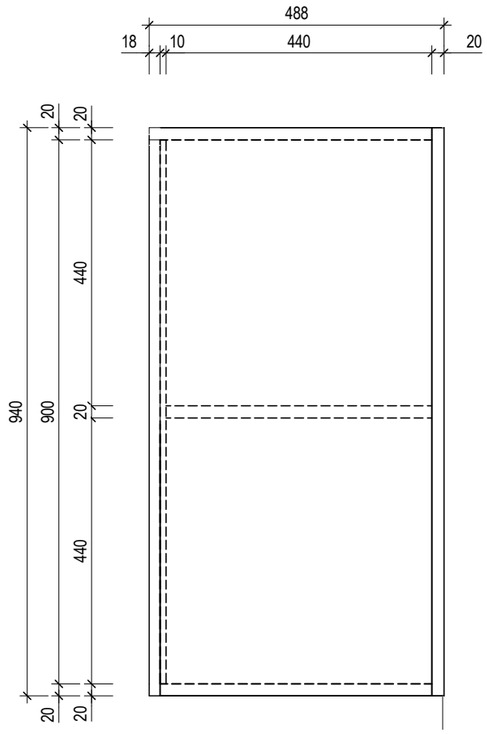

BOČNÝ POHĽAD

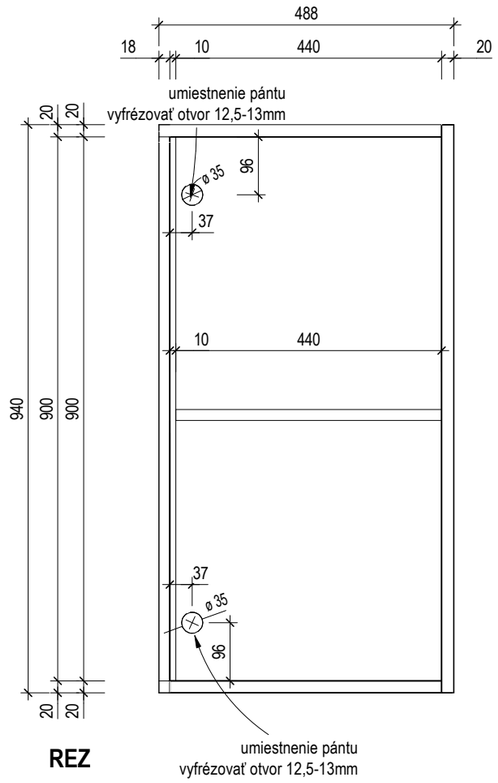

REZ

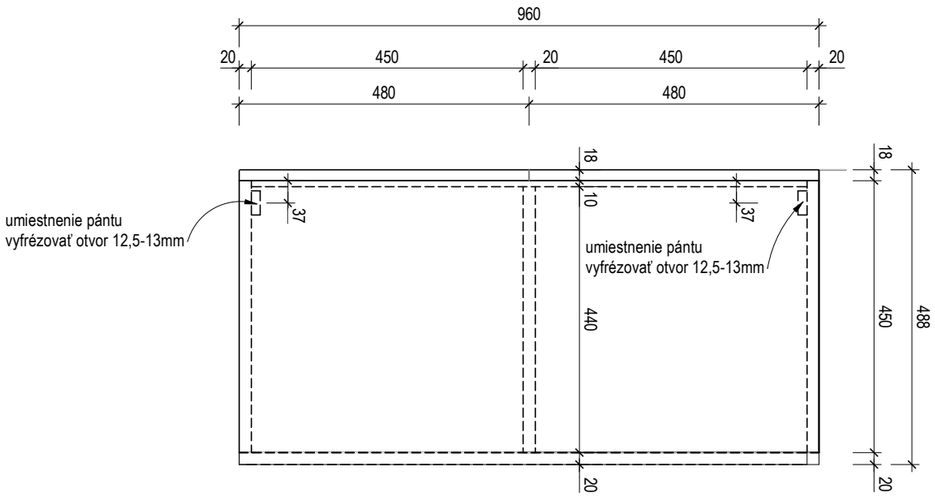

PÔDORYS

Blok:
Celý rám bloku spolu s vnútornou policou bude vyrábaný z biodosiek hr. 20mm - odtieň / druh dreva Javor

Zloženie: Tri vrstvy masívneho dreva lepené krížom pre maximálnu stabilitu a odolnosť proti skrúcaniu.

Kvalita povrchu: V kvalite A/B, čo zaručuje pohľadovú čistotu a bezchybný vzhľad.

Použitie lepidla: Ekologické lepenie triedy D3 (vhodné do interiéru), často s nízkymi emisiami formaldehydu (E1)

Dvierka:
z MDF lakovaných dosiek hr. 18mm- z jednej strany lakovaný povrch v štruktúre PM, druhá strana je laminovaný povrch v identickej farbe a štruktúre ST9.
Farba: Zelená - Kamenná zelená
Formát materiálu (1ks dosky) - 2800 x 2070 mm

Kovanie:
pánty s dojazdom
integrovaný tlmič (soft close)
otvorenie pántu: 105°
Počet kusov zostavy :2

Madlá:
Drevená úchytka kruhová, farba šedá, z masívneho dreva , priemer 35mm, výška 36mm, počet kusov 2

pre informácie spájanie jednotlivých častí či iných konštrukčných informácií - viď technickú správu

POPIS

Trojvrstvová biodoska hr. 20mm	3,58m²
+ rezerva 15%	0,54m²
MDF lakovaná doska Zelená - Kamenná zelená - dvierka	0,9m²
+ rezerva	*0,2m²*
Spolu MDF lakovanej dosky (Béžová) / 1 blok	**4,12m²**
Spolu MDF lakovanej dosky (Zelená) / 1 blok	**1,1m²**
Hrany ABS - Kamenná zelená / 1 blok	3bm
Pánty / 1 blok	4ks
Úchytky na dvierka - šedá farba	2ks
Nábytkový zámok s cylindrickou vložkou	1ks
poniklovaný, 19 mm, hr. dvierok 13-22mm	
Počet kusov bloku :	**2**

VÝKAZ MATERIÁLU

±0,000 = 197,00 m n. m. Bpv m n.m. BPV MIESTO STAVBY : Staré Grunty 55, Bratislava k.ú. Bratislava – Karlova Ves

STAVEBNÝ OBJEKT Univerzitná materská škôlka - projektová dokumentácia na výrobu nábytku
STUPEŇ PROJEKTU DIELENSKÁ DOKUMENTÁCIA
NÁZOV VÝKRESU **Multifunkčná miestnosť - zostava 1 - blok C**

AUTOR Projectoora s.r.o., Čerešňová ul. 2903/4, Nové Mesto nad Váhom
ZODP. PROJEKTANT Ing. Michal Chlebík
VYPRACOVAL Ing. Jakub Hanzl, PhD
STAVEBNÍK **Univerzita Komenského v Bratislave Šafárikovo námestie 6 814 99 Bratislava 1**

PROJECTOORA construction & statics & architecture
www.projectoora.sk
+421 904 132 161, info@projectoora.sk

DÁTUM DATE 06/2026
MIERKA SCALE 1 : 10
VÝKRES Č. DRAWING No. **D08**